NO.	REVISION	DATE	DESIGNED	CHECKED	APPROVED
⚠	-	-	-	-	-

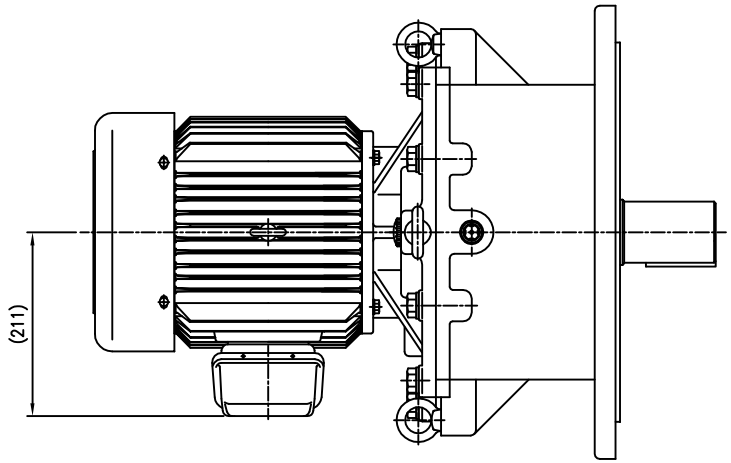

제품 사양		
모터	메이커	하이젠 모터
	사양	5.5kW, 3ø, 4P, 60Hz, 220/380V
감속비		1/60~1/100
입력 회전수		1750 rpm
출력 회전수		17.5~29.2 rpm
출력 토크		172.6~194.3 kg·m
질량 (모터 포함)		약 190kg
윤활유		오일, ISO규격 VG #150, 최대 7.9Liter
페인트		에나멜, 5.5N 5.5-0.1

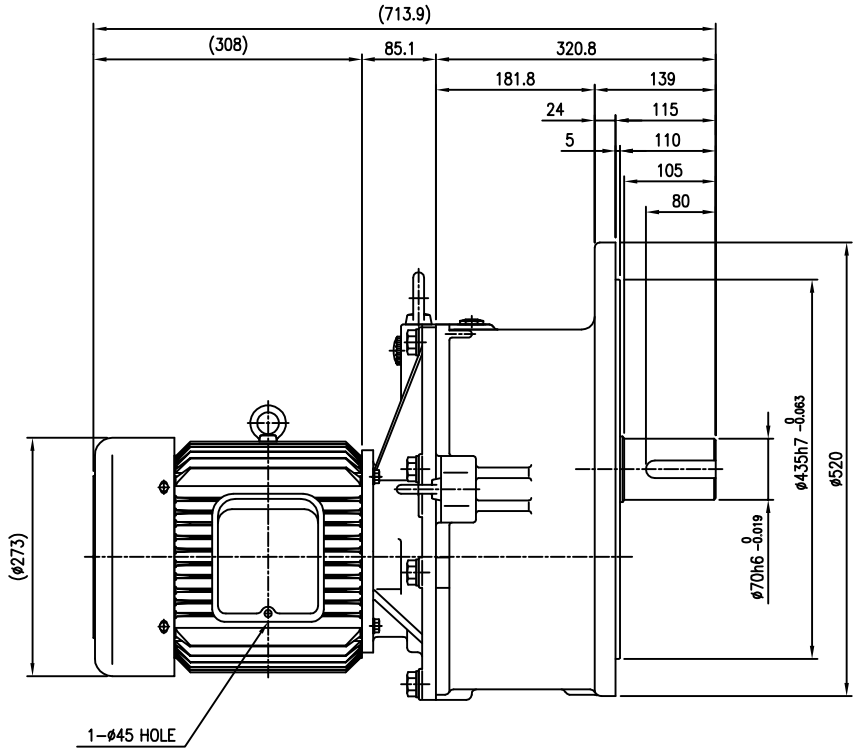

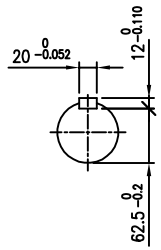

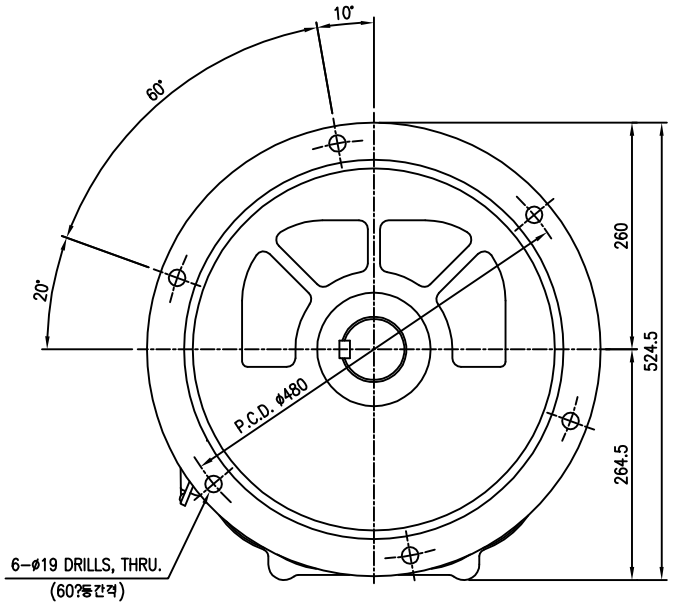

괄호 안의 치수는 모터 메이커에 따라 변경될 수 있습니다

NO	DESCRIPTION	MAT'L	SIZE	Q'TY	WEIGHT (kg)	PART NO/REMARKS

	NAME	DATE	SCALE (A3)
DESIGNED	오성배	14.06.17	1/6
CHECKED	최성환	14.06.17	
APPROVED	이강진	14.06.17	

TITLE: MAX GEARED MOTOR
3PH-4P-5.5kW

SHEET: 1/1

SAMYANG REDUCTION GEARS CO., LTD

DWG. NO. (SERIAL NO.): MG270VT055100T

REV.: 0