번호	날짜	개정사유	설계	검도	승인
△	–	–	–	–	–

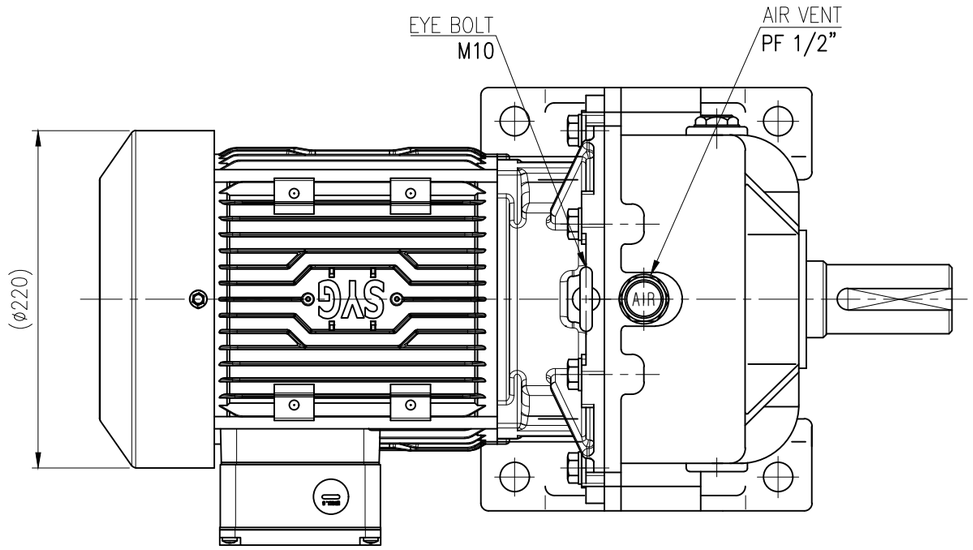

감 속 기 제 원		
모 타		삼양, 2.2kW, 4P, 3Phase, 220/380V, 60Hz, IE3
속도 (rpm)	입력	1750
	출력	58.33 ~ 350
기 어 비		1/5 ~ 1/30
윤 활	방 식	유 욕 식
	종 류	ISO VG #150
	양 (liter)	1.5
페인트	종 류	에나멜
	색 상	회색(MunsellNo-5.5N5.5/0.1)
	두께(μm)	60 이상 (하도포함)
중 량 (kg)		약 65 (모타포함)
특 기 사 항		–

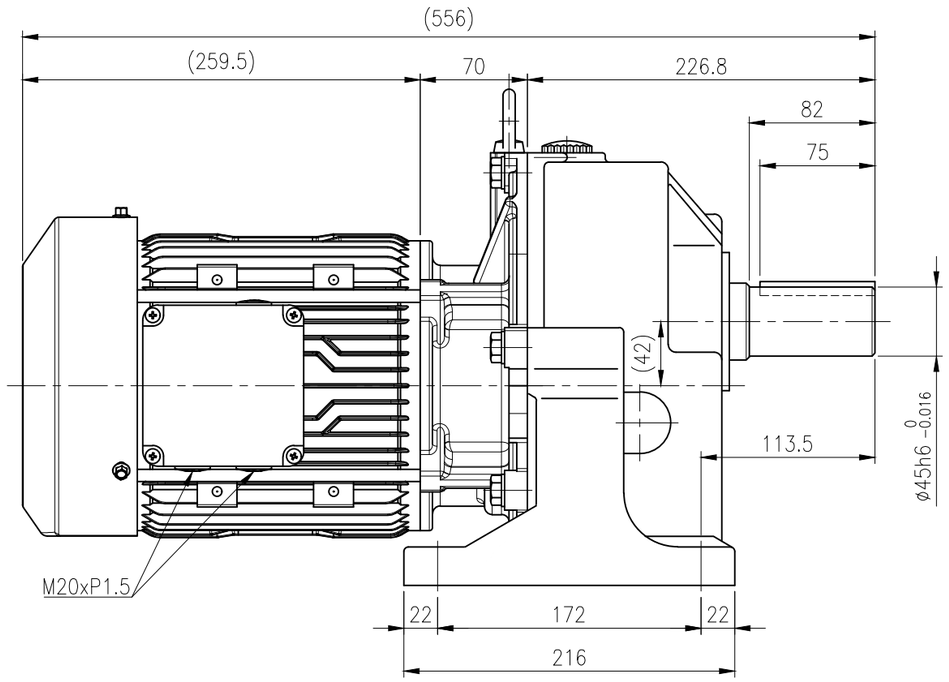

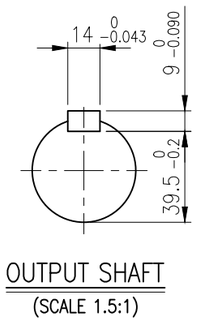

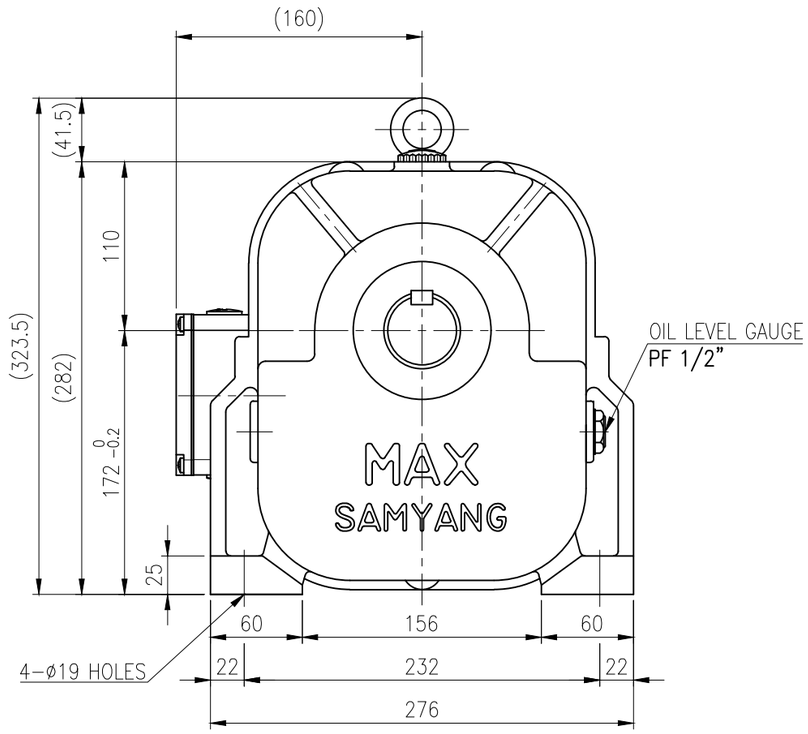

괄호 안의 치수는 모터 메이커에 따라 변경될 수 있습니다.

프로젝트(Project)	–		고객(Customer)	–	모델(Model)	MG172
설 계(Designed)	검 도 (Checked)	승 인(Approved)	재질(Mat'l)	–	Sheet	1 / 1
이정훈	–	김현철	MAX GEARED MOTOR LAYOUT (HORIZONTAL)			Scale (A3) 1/4
2025.12.08	–	2025.12.08				
NARA 주식회사 나라삼양감속기 Nara Samyang Gear Inc.			CAD dwg. No.			Rev. 0
			Drawing. No.	MG172HT022SK2-001		

A3 (420 x 297)