번호	날짜	개정사유	설계	검도	승인
⚠	24.04.17	평면도 방향 도시	김지수	이승혜	김석원

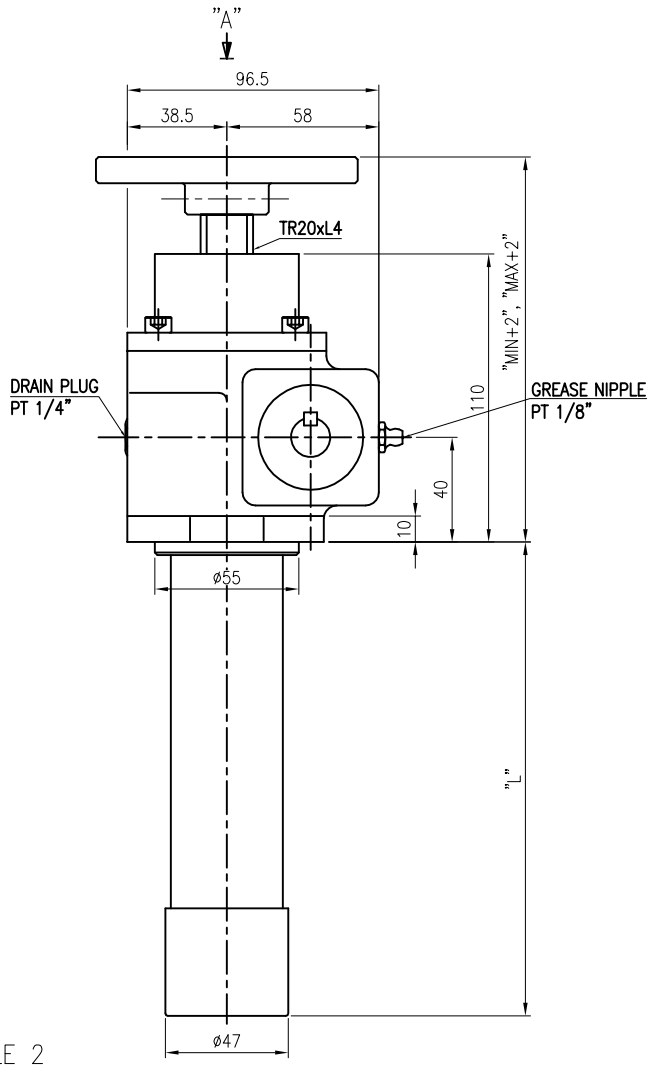

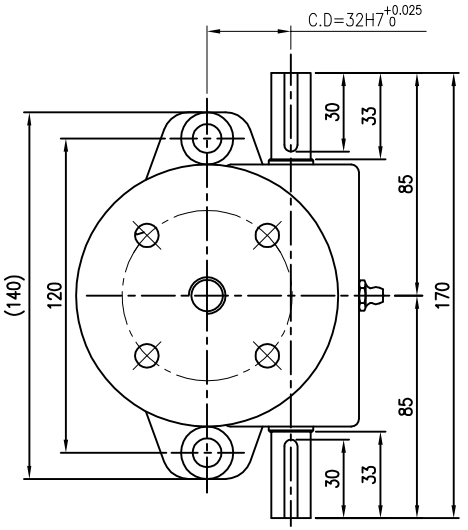

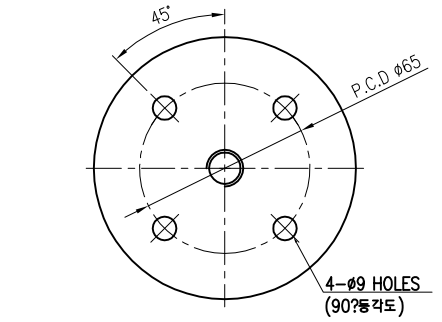

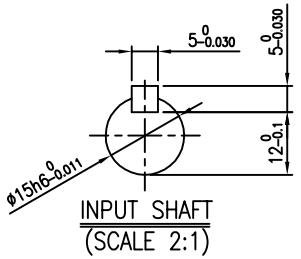

TABLE 1

SCREW JACK SPECIFICATION		
기본용량(ton)		1
SCREW 축경		ø20
리이드		4 mm
최대허용동력		0.5 kW
감속비율	H	1/5.333
	L	1/24
입력측 1회전당 이송량	H	0.75 mm
	L	0.17 mm
그리스		KS 3종 2호
그리스 주입량		0.1 kg
도색(MUNSELL)		5PB-2/618L

TABLE 2

STROKE	MIN	MAX	L
100	145	245	154
200	145	345	254
300	145	445	354
400	145	545	454
500	145	645	554
600	145	745	654
800	145	945	854

프로젝트(Project)	–		고객(Customer)	–	모델(Model)	SJ032
설 계(Designed)	검 도(Checked)	승 인(Approved)	재질(Mat'l)	–	수량(Q'ty)	1
권효준	김현철	김석원	SCREW JACK 32형			Scale (A3) 1/2
21.09.13	21.09.13	21.09.13	상방향, 플렌지 타입			
NARA 주식회사 나라삼양감속기 Nara Samyang Gear Inc.			CAD dwg. No.	–		Rev. 1
			Drawing. No.	SJ032UK0000NF-001		